BARRACUDA

NOTICE DE MONTAGE

KIT SUPPORT DE PLAQUE KAWASAKI ER 6N 2009 - 2011

KE6104/09

WWW.BARRACUDAMOTO.COM

KIT

X1. SUPPORT SPECIFIQUE
X1. SUPPORT DE PLAQUE EN "X"
X4. ENTRETOISE PVC
X2. VIS M6X20
X2. VIS M6X25
X6. RONDELLE D6
X2. ECROU AUTOBLOQUANT

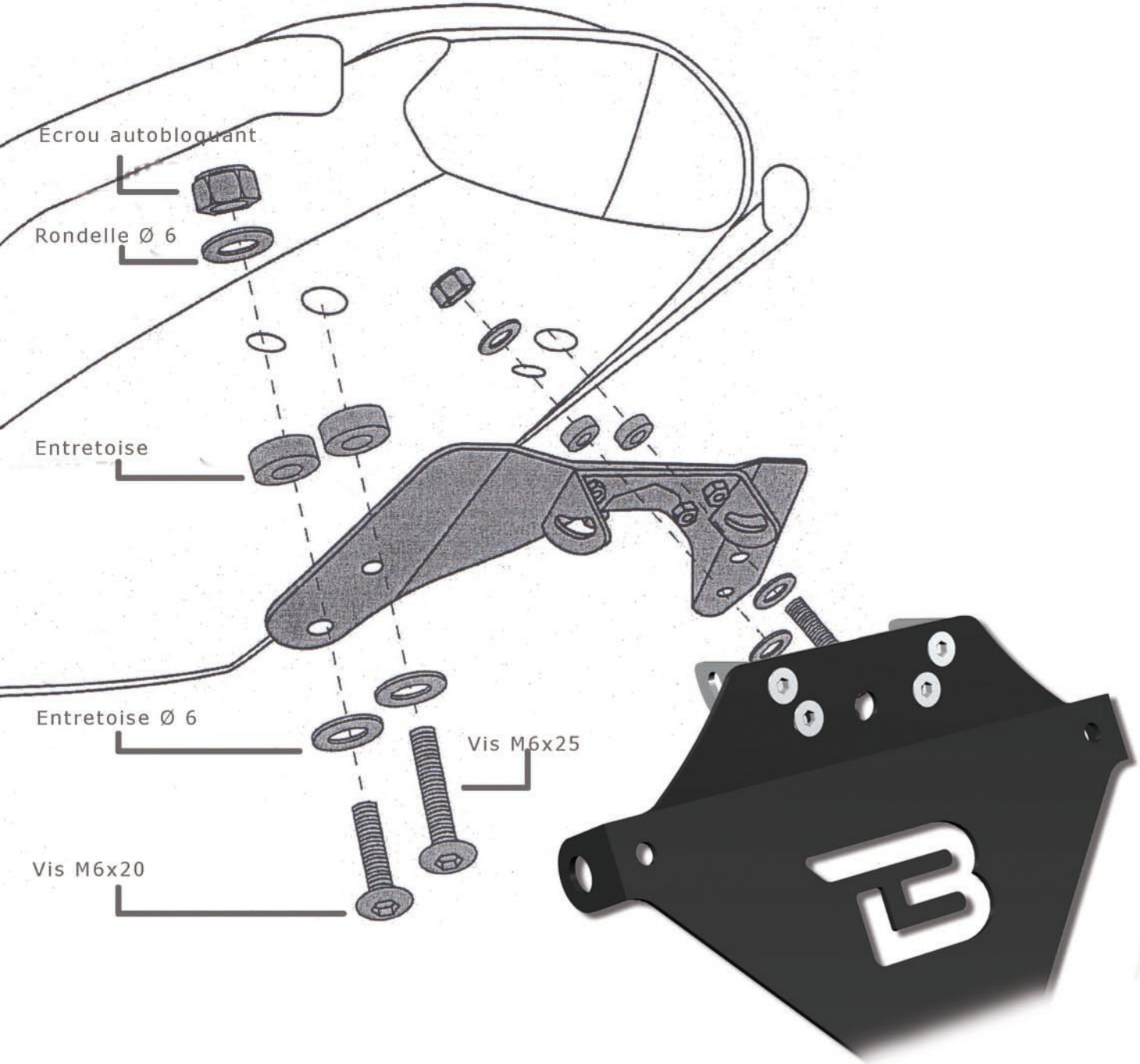

RETIRER LE SUPPORT DE PLAQUE D'ORIGINE. POSITIONNER PUIS FIXER LE SUPPORT SPECIFIQUE A L'AIDE DES VIS, ENTRETOISES ET RONDELLES. PRESENTER ENSUITE LE SUPPORT EN "X" PUIS LE FIXER.

LA PLAQUE DOIT ETRE ORIENTÉE A 30° PAR RAPPORT À UNE PERPENDICULAIRE AU SOL.