NOTICE DE MONTAGE

KIT PARE CARTER
KAWASAKI Z-750 '03 - '06

KN7101

WWW.BARRACUDAMOTO.COM

KIT

X2. TAMPON PVC
X2. BASE DU PARE CARTER
X1. ENTRETOISE 100 MM
X1. ENTRETOISE 111 MM
X1. VIS 10X190
X1. VIS 10X200
X2. ECROU Ø 10
X2. RONDELLE Ø 10

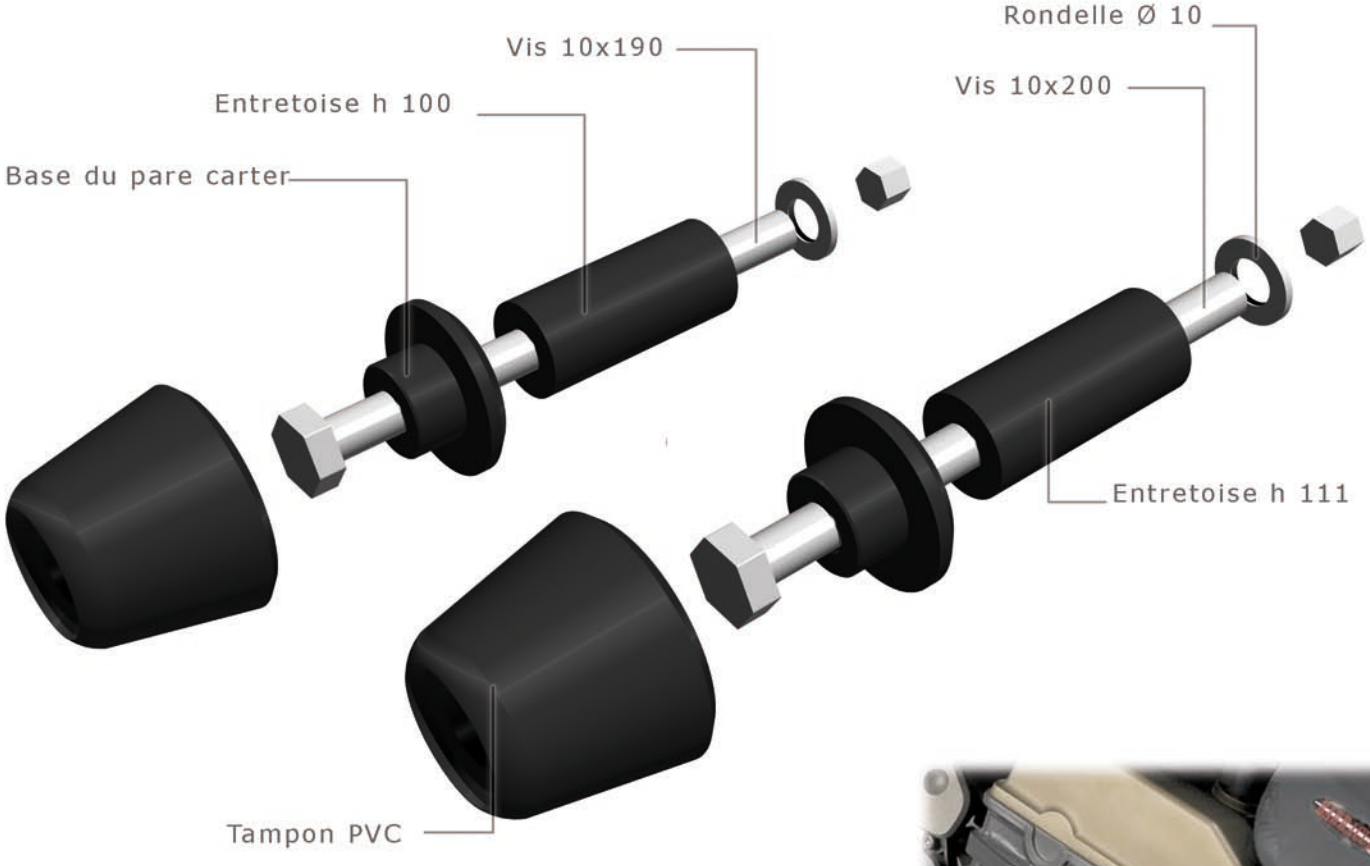

POINT DE FIXATION SUR LE CADRE

CHERCHER LES POINTS DE FIXATION SUR LE CADRE. UTILISER LES ENTRETOISES ET BOULONS COMME INDIQUÉ, POUR AVOIR LA BONNE LONGUEUR DE CHAQUE COTÉ.
FIXER LES TEMPONS PVC UNE FOIS QUE LE KIT EST MONTÉ.